2013.11

取扱説明書
水切り
品番：＃２３１４１５００　型式：２５９２８Ｙ

１，使用方法

①本商品をパッケージから取り出し、固定具を反時計回転方向に回して取り外してください。そして、角度調節ステーを固定ポールから矢印方向にスライドさせて抜き取ってください（図１参照）。固定具は不要ですので廃棄してください。
②スライドポールにアダプターを時計回転方向に回して、確実に締め込んでください（図２参照）。
③角度調節ステーとアダプターの山と山を合わせて、六角ボルトと蝶ナットで仮止めしてください（図３参照）。
④ブレードを矢印方向にスライドさせて角度調節ステーに押し込み、角度調節ステーを利用して、ブレードの角度を決めて、蝶ナットを時計回転方向に回して、確実に固定してください（図４参照）。
⑤固定ポールを持ち、スライドポールを反時計回転方向に回すと、伸縮する事ができます。任意の長さに伸縮させて、スライドポールを時計回転方向に回して固定してください。

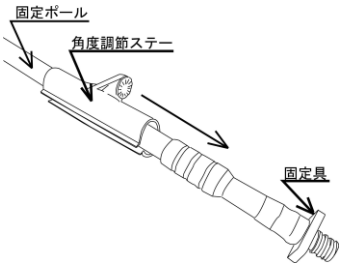

図１

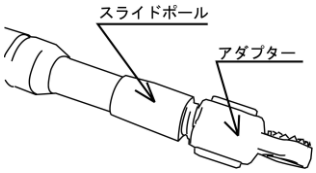

図２

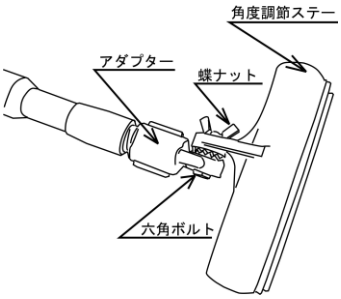

図３

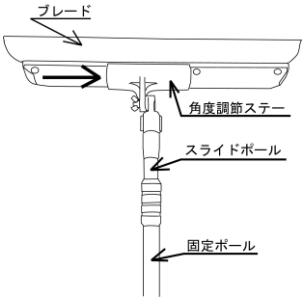

図４

２，注意事項

⚠注意　（この警告文に従わなかった場合、ケガを負う恐れのあるもの、又、製品に重大な破損を招く恐れのあるもの。）
①汚れや埃が付着したまま本商品を使用すると、表面に傷が付く恐れがあります。必ず洗車後は、汚れが取れている事を確認してください。 ②水滴が乾く前に使用し、乾燥した表面への使用は止めてください。 ③本商品を必要以上に力を掛けて使用しないでください。 ④本商品は水切り用です。その他の用途には使用しないでください。

株式会社パーマンコーポレーション
〒５５０－００２１　大阪市西区川口４－１－５
フリーダイヤル　　０１２０－２０２－８００

2013.11

取扱説明書
水切り
品番：＃２３１４１５００　型式：２５９２８Ｙ

１，使用方法

①本商品をパッケージから取り出し、固定具を反時計回転方向に回して取り外してください。そして、角度調節ステーを固定ポールから矢印方向にスライドさせて抜き取ってください（図１参照）。固定具は不要ですので廃棄してください。
②スライドポールにアダプターを時計回転方向に回して、確実に締め込んでください（図２参照）。
③角度調節ステーとアダプターの山と山を合わせて、六角ボルトと蝶ナットで仮止めしてください（図３参照）。
④ブレードを矢印方向にスライドさせて角度調節ステーに押し込み、角度調節ステーを利用して、ブレードの角度を決めて、蝶ナットを時計回転方向に回して、確実に固定してください（図４参照）。
⑤固定ポールを持ち、スライドポールを反時計回転方向に回すと、伸縮する事ができます。任意の長さに伸縮させて、スライドポールを時計回転方向に回して固定してください。

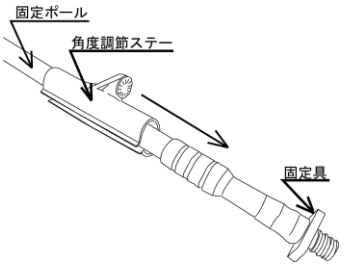

図１

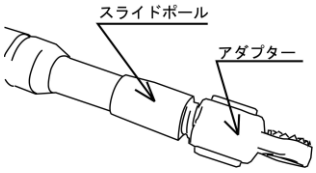

図２

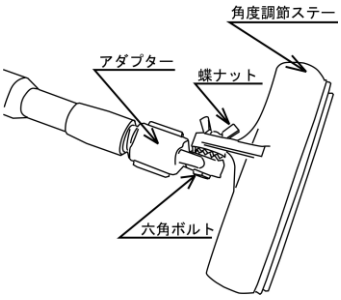

図３

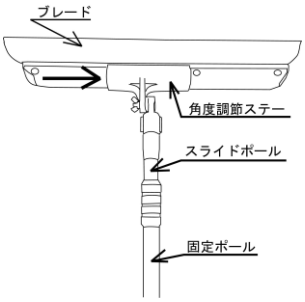

図４

２，注意事項

⚠注意　（この警告文に従わなかった場合、ケガを負う恐れのあるもの、又、製品に重大な破損を招く恐れのあるもの。）
①汚れや埃が付着したまま本商品を使用すると、表面に傷が付く恐れがあります。必ず洗車後は、汚れが取れている事を確認しください。 ②水滴が乾く前に使用し、乾燥した表面への使用は止めてください。 ③本商品を必要以上に力を掛けて使用しないでください。 ④本商品は水切り用です。その他の用途には使用しないでください。

株式会社パーマンコーポレーション
〒５５０－００２１　大阪市西区川口４－１－５
フリーダイヤル　　０１２０－２０２－８００